広告規程　適用競技会（WA規程＆国内規程　適用）
国内で開催される競技会

●WA規程

- セイコーゴールデングランプリ
- コンチネンタルツアー認証競技会
- 〔国内開催〕国際マラソン大会　など

●国内規程

- 日本陸上競技選手権大会
- 全日本実業団対抗陸上競技選手権大会
- 日本学生対校陸上競技選手権大会（日本インカレ）
- 全国高等学校総合体育大会（インターハイ）
- 全国中学校体育大会（全中）
- テレビ放映または、インターネット等による送信される競技会
- アスリートビブス広告協賛を付した競技会　など

＊海外で開催される競技会出場の際は、WAガイドラインおよび、当該競技会が定める広告規程に従うこと！

2023.04改訂

実業団・クラブチーム用（ジャージ等も同様）

国際規程用

サイズはすべて
・40cm²以内
・高さ5cm以内
※製造会社以外、上下全く同一であること
※掲出位置はWAガイドライン参照

国内規程用

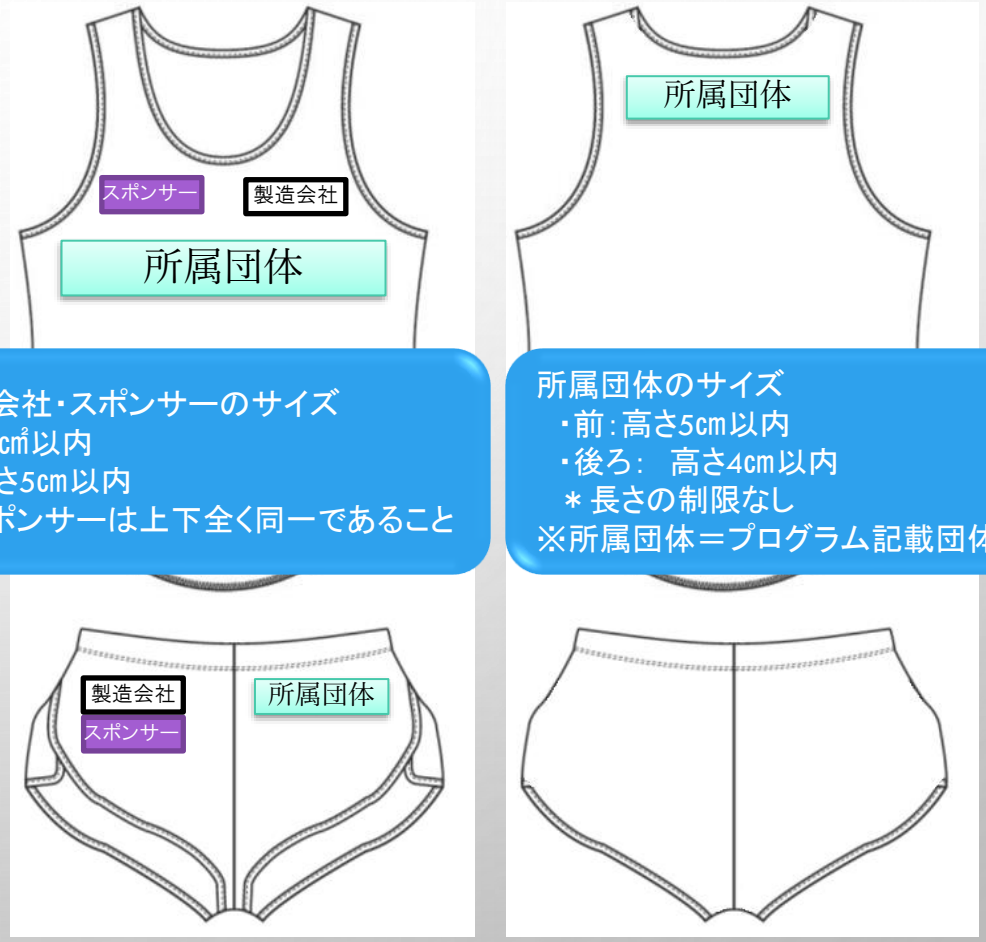

製造会社・スポンサーのサイズ
・40cm²以内
・高さ5cm以内
※スポンサーは上下全く同一であること

所属団体のサイズ
・前：高さ5cm以内
・後ろ：　高さ4cm以内
＊長さの制限なし
※所属団体＝プログラム記載団体名

2023.04改訂

学校用　（ジャージ等も同様）

国際規程用

サイズはすべて
・40㎠以内
・高さ5cm以内
※製造会社以外、上下全く同一であること
※中高生はスポンサー表示不可
※掲出位置はWAガイドライン参照

国内規程用

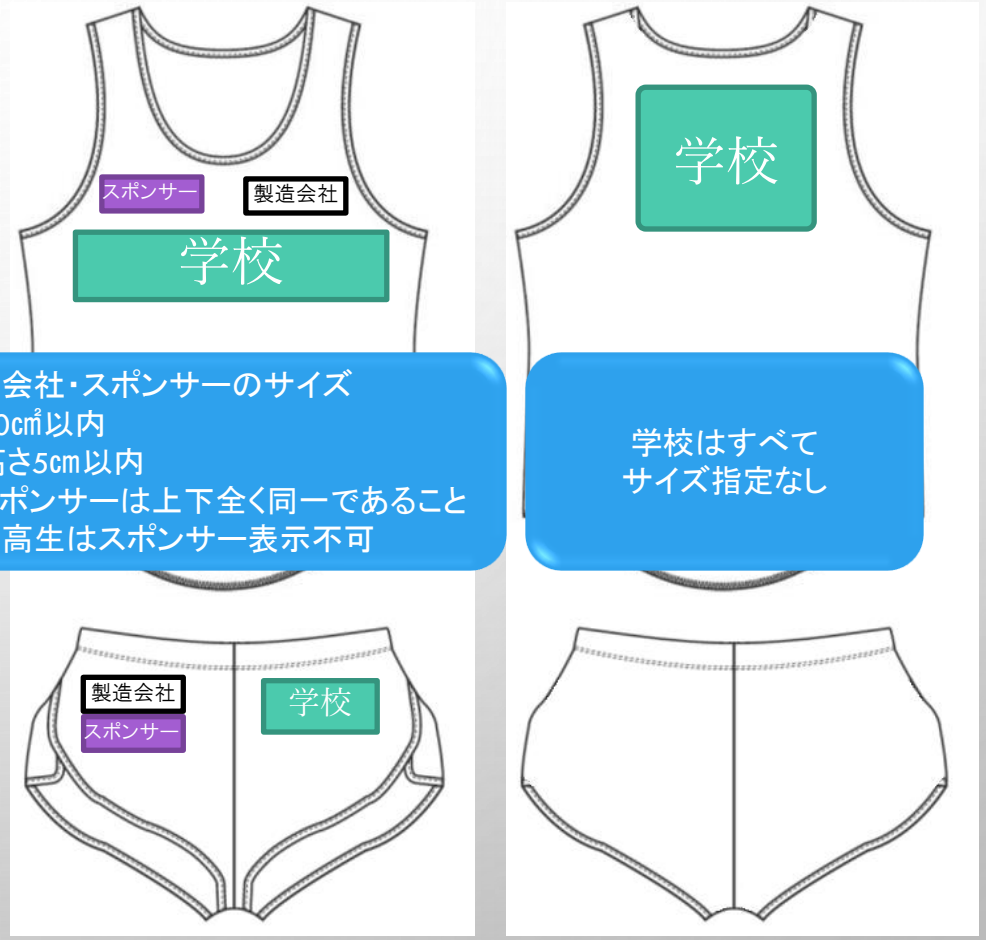

製造会社・スポンサーのサイズ
・40㎠以内
・高さ5cm以内
※スポンサーは上下全く同一であること
※中高生はスポンサー表示不可

学校はすべて
サイズ指定なし

2023.04改訂

個人競技者用　（ジャージ等も同様）

- プログラム記載の所属団体を表示しない場合
  - 国際規程用・国内規程用の区別はありません。
  - スポンサーを2つまで表示できます。

2023.04改訂

装飾的なデザインマーク

製造会社のグラフィック、または名前や文字を含まない象徴的なロゴは、以下のうちの1か所に、1回または幅10cm以内の帯状で繰り返して表示できる。

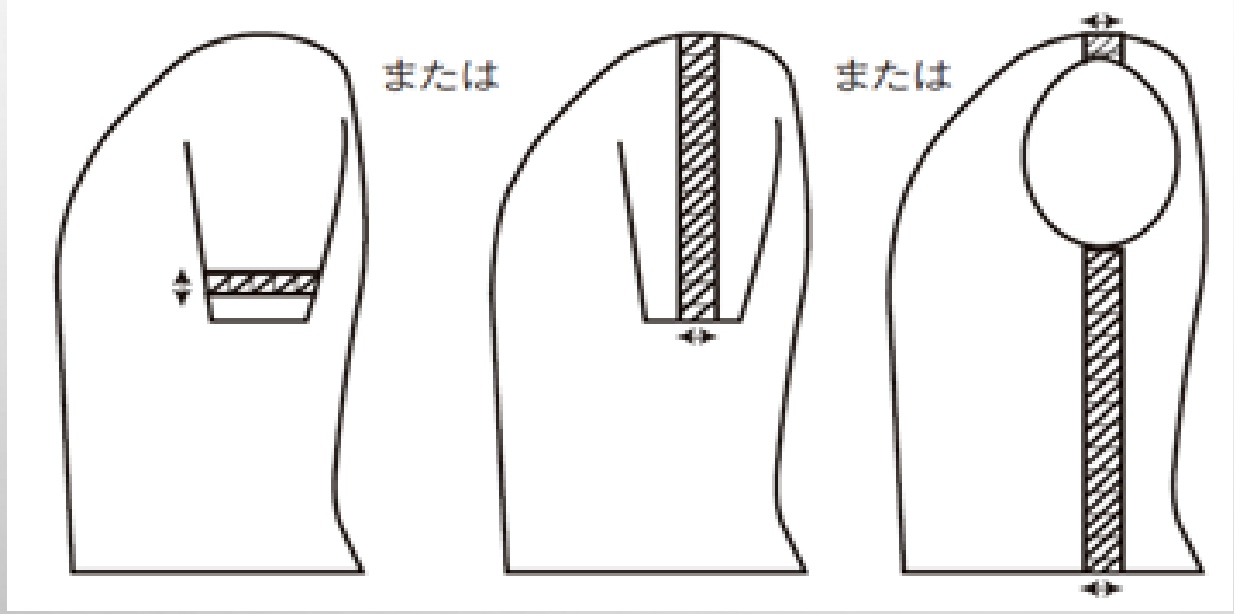

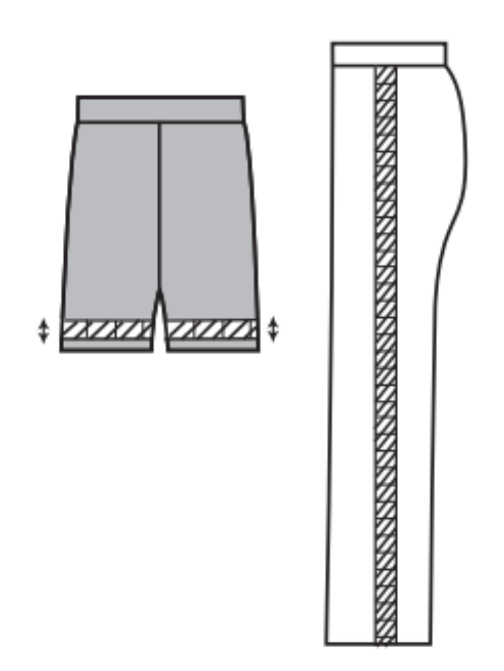

※その他のアパレルに装飾的なデザインマークの表示は不可！

アームウォーマー、アームカバー、レッグウォーマーはその他のアパレルで、表示はできない

2023.04改訂